仙徳ガラス用前飾（12枚蝶番付）

（単位：mm）

［組み合わせ図］

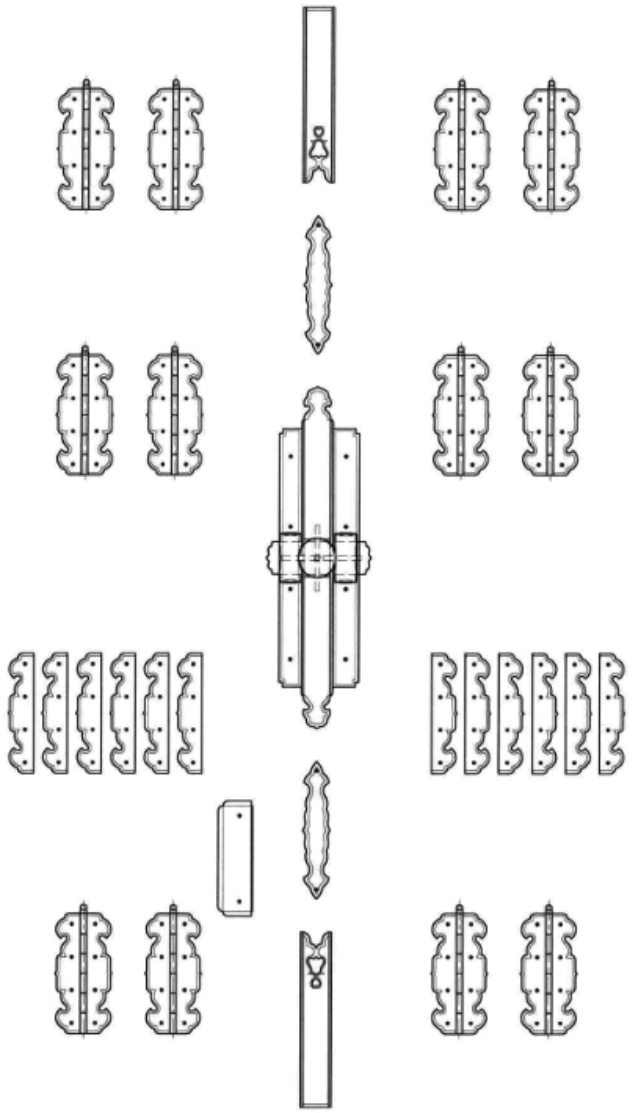

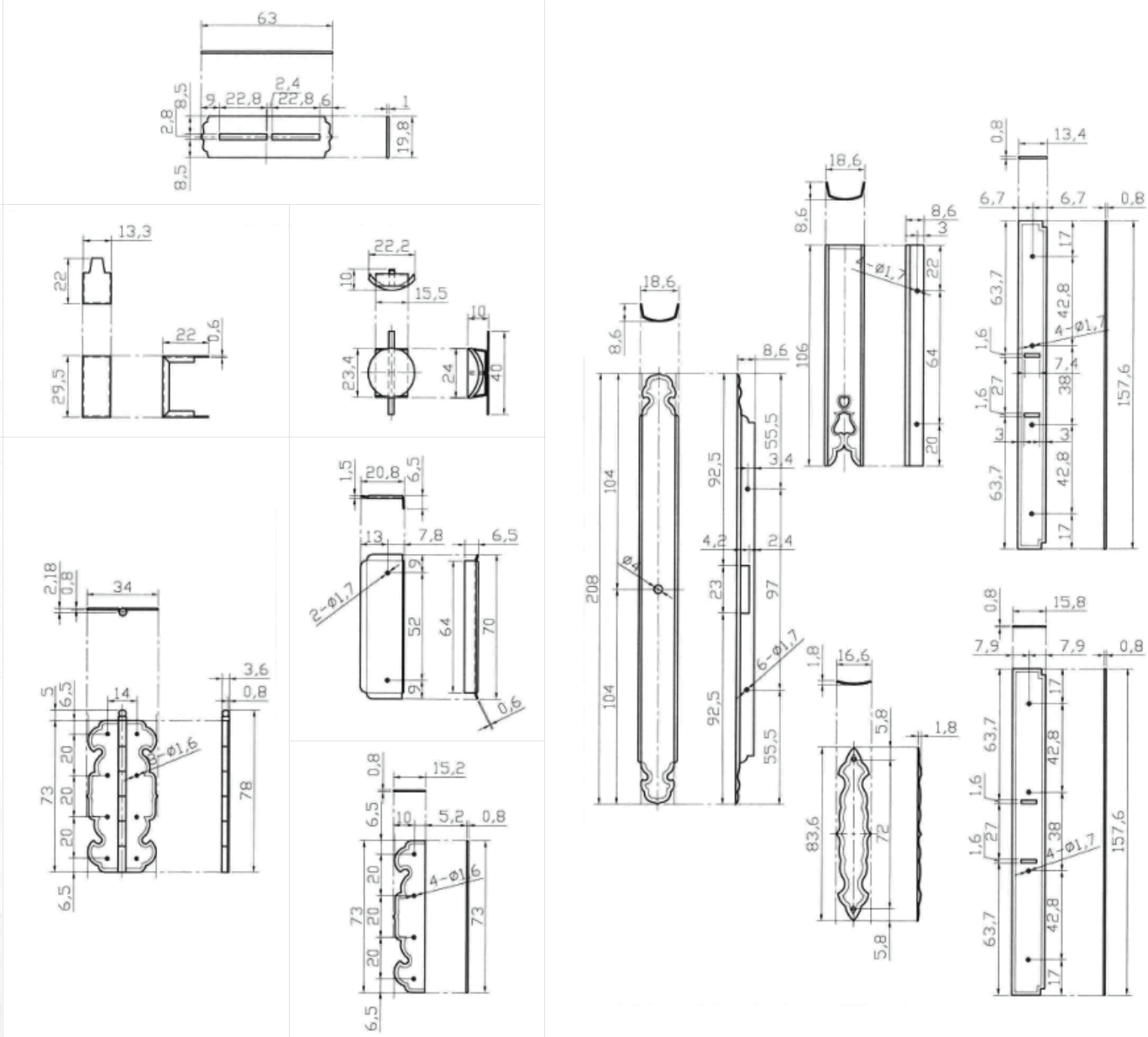

2016/02/24作成

http://www.bidoorpal.com/